ブラケット作成

Unit Design

SFにブラケットを取り付けます。

（メニューバーからの選択方法：
フレーム組立→挿入→部品→SFブラケット作成）

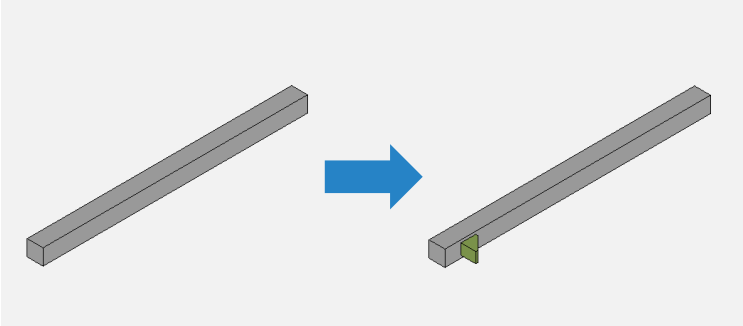

操作手順

1. ブラケットコマンド を押します。

2. ブラケットを取り付けたいフレームの面を選択します。

※ Ctrlを押しながらクリックすると2つ以上選択が可能になります。

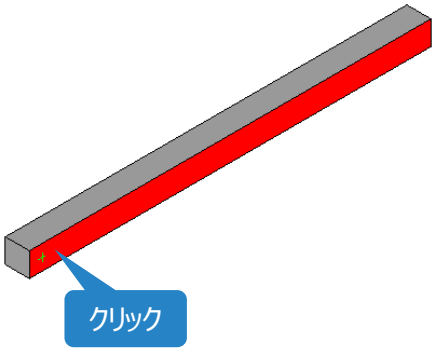

3. ブラケットの向きを選び、ブラケットの種類を選択します。
Lに長さを入力すると位置をずらすことができます。

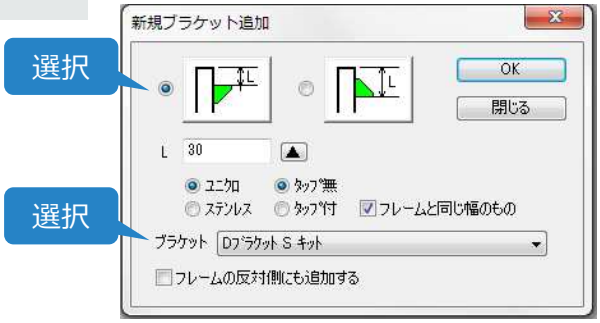

4. OK を押すと取り付けられます。
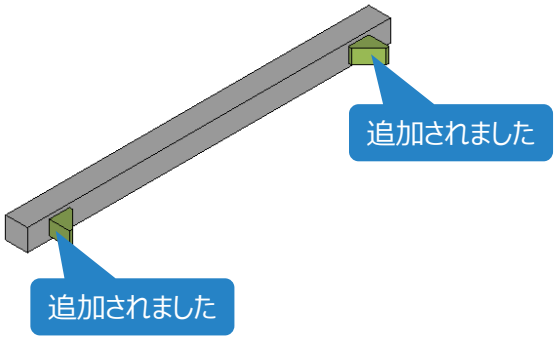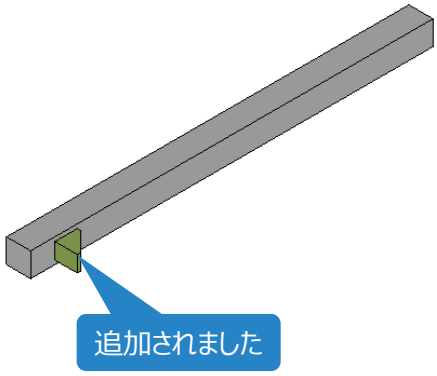
※「フレームの反対側にも追加する」にチェックを入れると
反対側にも取り付けられます。