ブラケット接合

Unit Design

ブラケットがついたフレームを別フレームに取り付けます。

（メニューバーからの選択方法：
フレーム組立→挿入→接合→SFフレームとブラケットの接合）

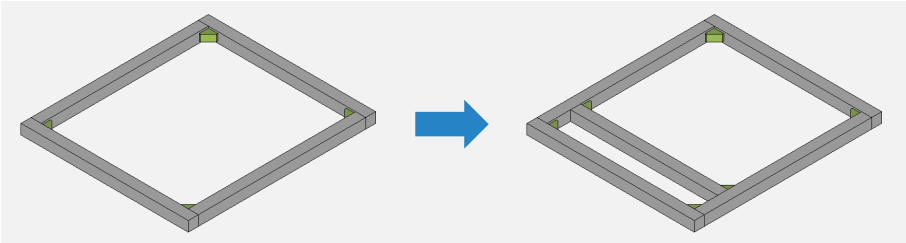

操作手順

1. ブラケット接合コマンド を押します。

2. ブラケットを取り付けたいフレームの面を選択し、
Ctrlを押しながらブラケットの面を選択します。

※ Ctrlを押しながらクリックすると2つ以上選択が可能になります。

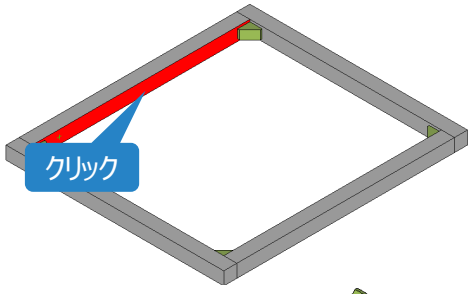

3. 取り付ける方向を選択し、Lにずらす距離を入力します。

※ クリックした位置から近い側の端が基点となります。

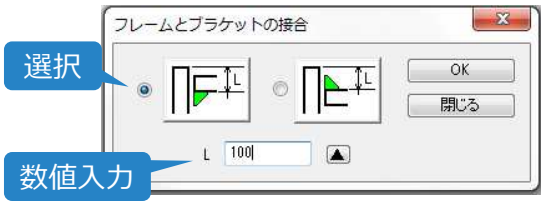

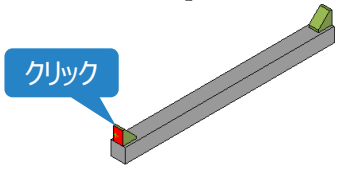
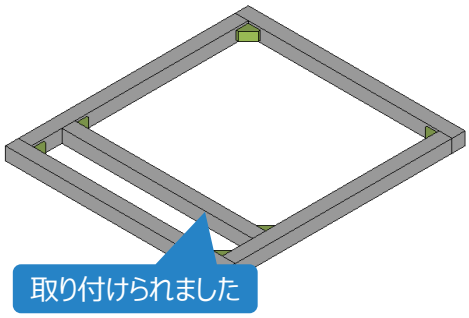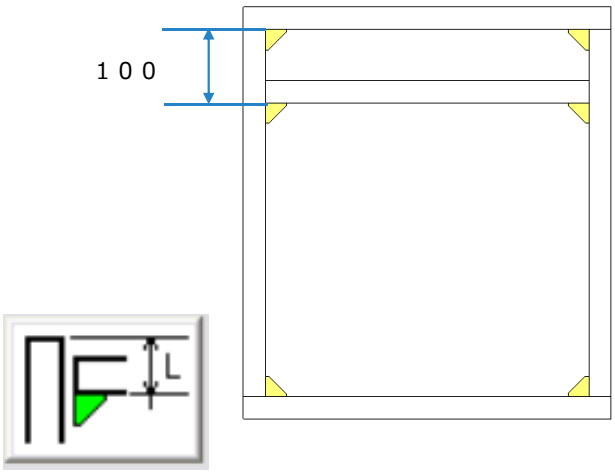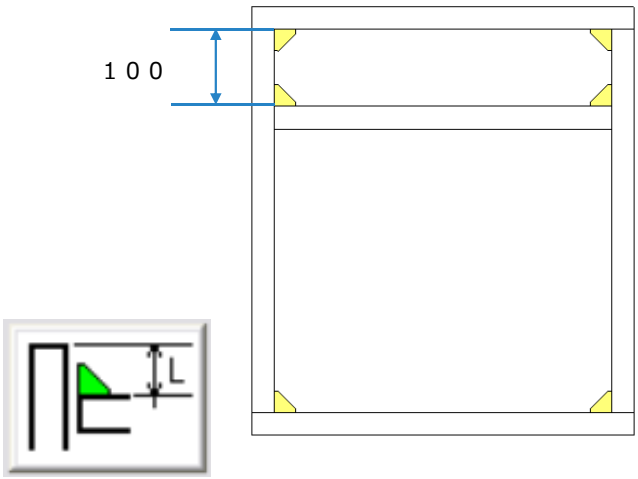
4. OK を押すと取り付けられます。