# トビラ作成

Unit Design

SFに扉を取り付けることができます。

（メニューバーからの選択方法：
トビラ・パネル→挿入→SFトビラの追加）

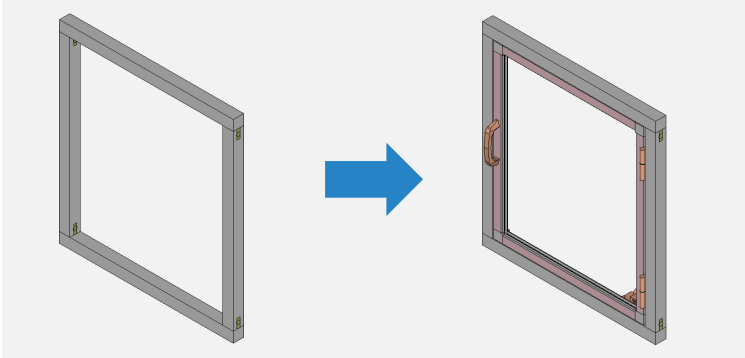

## 操作手順

**1.** SFトビラ作成コマンド を押します。

**2.** 「新規にトビラを作成」を選択し、トビラのタイプを選びます。

※ フレームの内側にフレームトビラを取り付ける場合、
本体側の角にブラケットが付いていると取り付けられません。

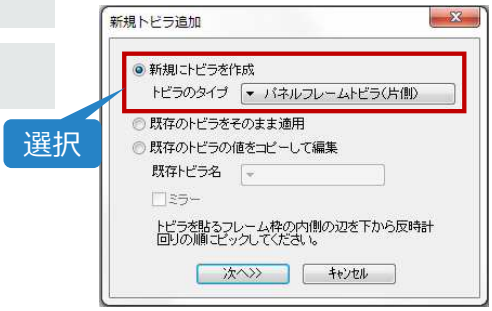


**3.** 扉を付けるフレームの内側の辺を4箇所左周りに選択します。

Ctrlを押しながらクリックすると2つ以上選択が可能になります。
※ 最初に選択した辺がトビラの下側になります。

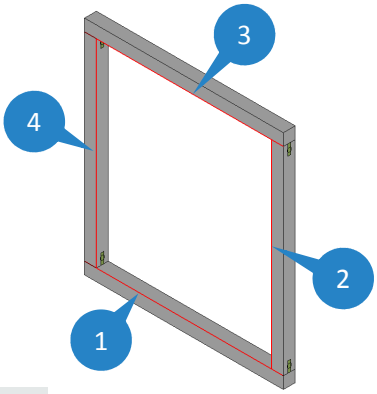


**4.** 扉の開き方を選択し、＊印の付いたタグ部分の入力をしていきます。
その他のタグは必要であれば入力し、次に進みます。

SUS Corporation

**3.** パネルの材質・カラー・厚さ・パネルのタイプ(取付方法)を選び 次へ を押します。

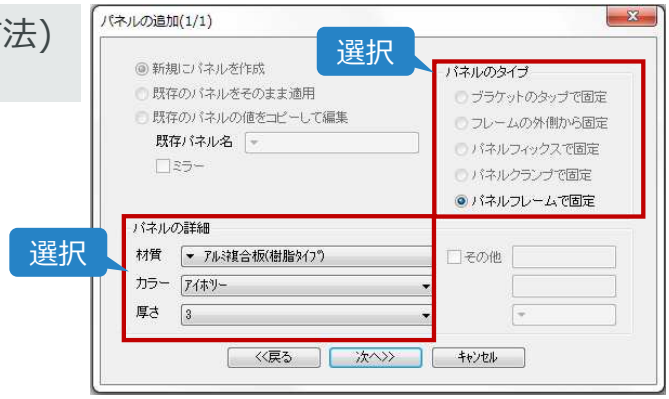


**4.** パネル名や間に入れる部品、ネジなど必要な項目を入力して 次へ を押します。

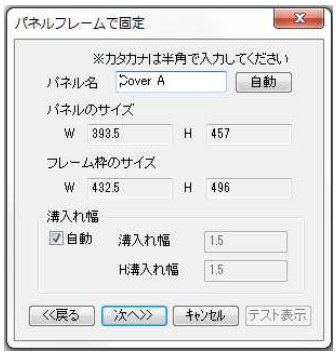


**5.** パネルを加工する場合は加工内容を入力し 登録 を押します。
実行 を押すとパネルが作成され、図面が自動生成されます。

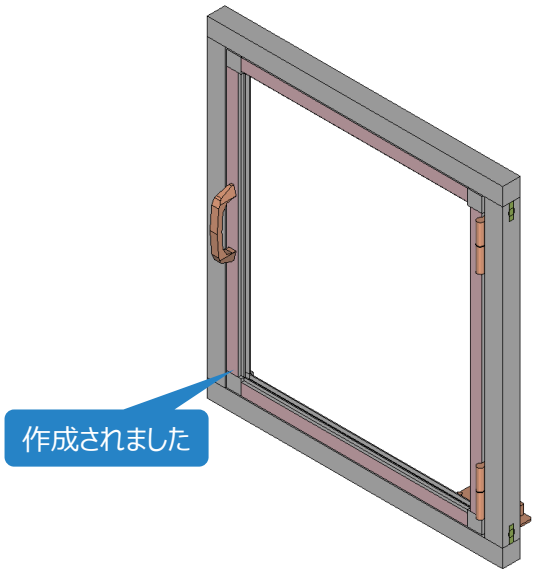


※ トビラ・パネルの変更・削除コマンド でトビラの変更・削除を行えます。
このコマンドの使い方は「主要：トビラ・パネルの変更・削除」にてご確認ください。