SBOX(E)　取扱説明書

この度はSUS(株)製品をお買い上げ頂き、まことにありがとうございます。
ご使用前にこの取扱説明書の内容をよく読み、正しくお使いください。またこの取扱説明書をお読みになった後は、お客様にて大切に保管してください。

■ ■　安全にお使い頂くために　■ ■

製品を安全にお使い頂くために、よくお読みになり正しくお使いください。
以下に示す内容は、お客様や他の人への危害、財産への損害を未然に防止するためのものですので、内容をよくご確認の上、お読みください。

⚠ 注意　この表示は、取扱いを誤った場合、「傷害を負うまたは物的損害が発生する可能性が想定される」内容です。

- ●DC24V以外の電圧で使用しないでください。故障の原因になります。
- ●ご使用は温度範囲を必ず守ってください。温度範囲を守らないと故障の原因となります。
- ●次の場所での設置、ご使用は避けてください。
  - ① 直射日光の当たる場所、暖房機器等の近く、高温になる場所。
  - ② 鉄粉、油、薬品、有機ガス等のかかる恐れがある場所。
  - ③ 地下室、温室等の湿度の高い場所。
  - ④ 冷凍倉庫内、クーラーの吹き出し口等、氷結の恐れがある場所での使用については、氷結防止の対策を行ってください。
- ●製品を固定する際は、必ず確実な保持・固定を行ってください。
- ●安全に使用して頂くために定期的に清掃・点検を行ってください。

◆BOX固定方法

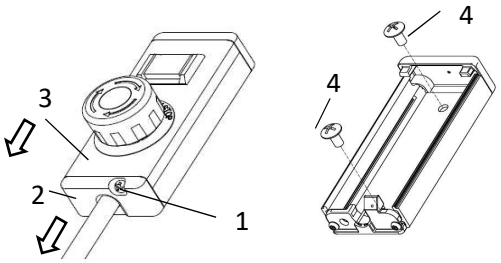

1.ネジを外す。
2.キャップを矢印の方へスライド。
3.フタを矢印の方へスライド。
4.内側の取付け穴で固定。
(取付けはトラスネジM4推奨)
5.1～3を逆の手順で行いもとに戻す。
※電線を挟み込まないように注意しながらケーブルがもとの位置になるようにしてください。

◆銘板
ボタンに彫刻または印刷が可能です。
表示サービスをご希望の場合はNKKスイッチズ㈱販売部門までお問い合わせください。

◆取付けピッチ

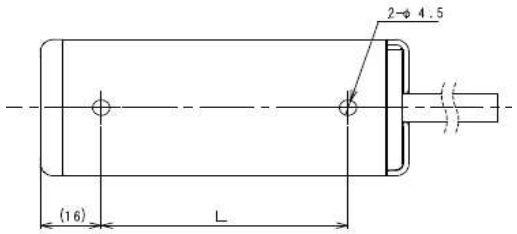

	取付けピッチL
NVC-102	30mm
NVC-202	55mm
NXC-101	30mm
NXC-201	65mm
NXC-301	93mm
NXC-401	121mm
NXC-501	149mm

◆配線

スイッチNo.	①～④		①		②		③		④		A	
配線色	茶	白	黄	黒	赤青	青	灰桃	桃	紫	灰	緑	赤
NVC-102(G)	L+	COM	L−	NO								
NVC-202(G)	L+	COM	L−	NO	L−	NO						
NXC-101(G)											NC	NC
NXC-201(G)	L+	COM	L−	NO							NC	NC
NXC-301(G)	L+	COM	L−	NO	L−	NO					NC	NC
NXC-401(G)	L+	COM	L−	NO	L−	NO	L−	NO			NC	NC
NXC-501(G)	L+	COM	L−	NO	L−	NO	L−	NO	L−	NO	NC	NC

スイッチ型式(NKK)
・非常停止スイッチ
FF01-26BBRAYG3
・照光式押釦(緑)
UB-15H1NBKG4M-FNS
・照光式押釦(赤)
UB-15H1NBKG4R-GNS
・照光式押釦(黄)
UB-15H1NBKG4Y-HNS

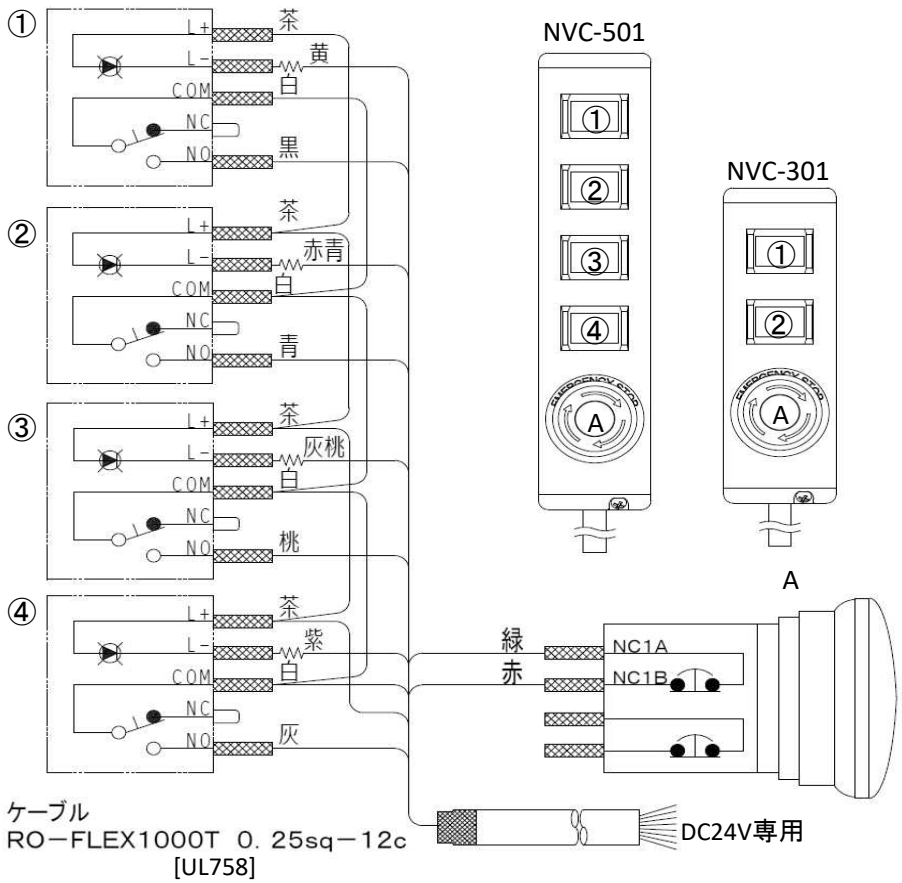

SUS株式会社　http://www.sus.co.jp/
お問い合わせはSnets営業(旧SCU営業)までお願い致します。
静岡事業所　Snets営業　TEL:(0537)28−8700

取扱説明書に記載されている内容は製品の改良の為、予告なしに変更することがあります。